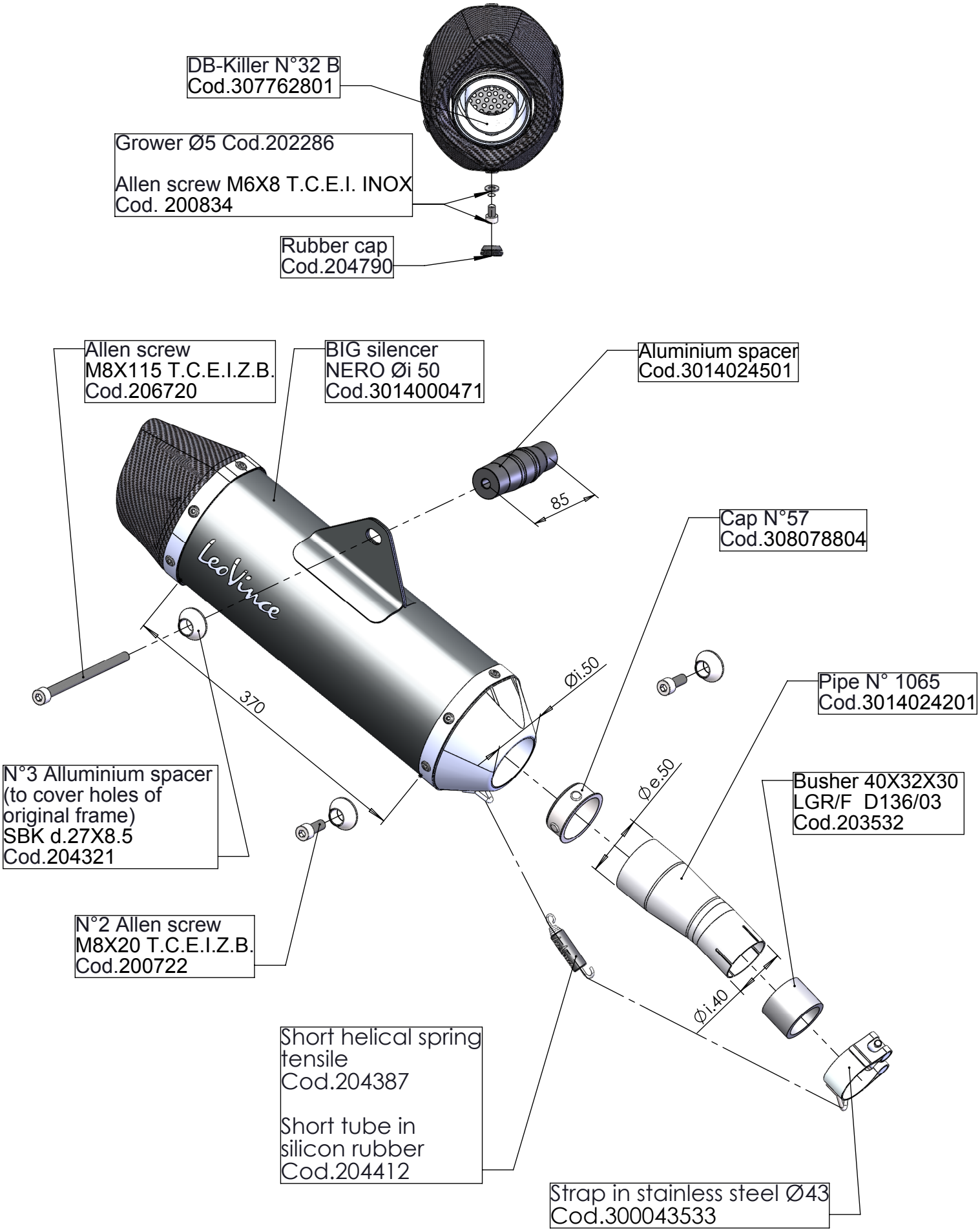

Art. 14024

PIAGGIO BEVERLY 300 i.e ('10/'15)

Slip-on SBK NERO - <<BIG>> - Passaggio STANDARD
OMOLOGATO "EVOLUTION II"