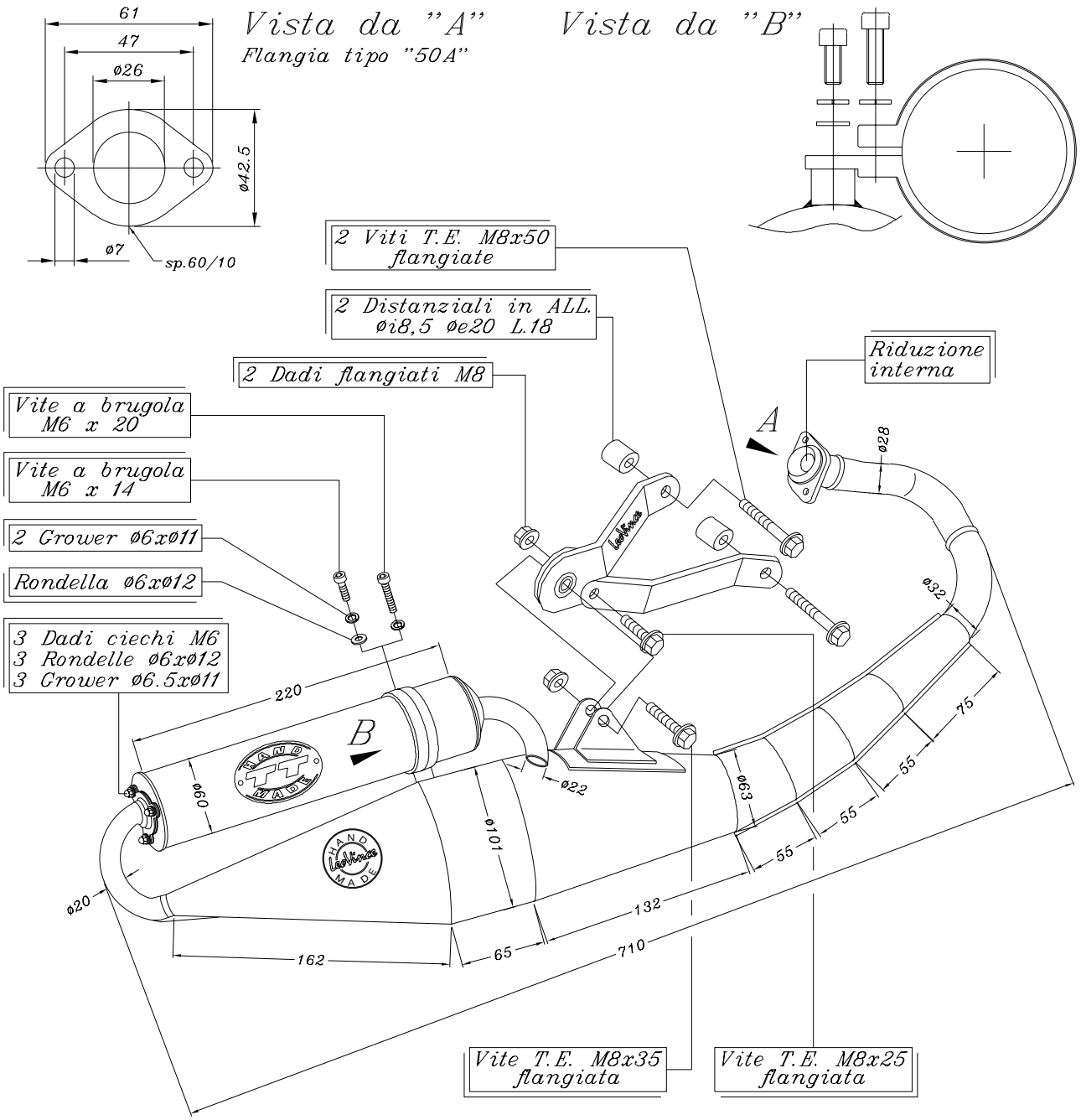

ART.4060 Silenziatore HAND MADE "TT" per

GILERA RUNNER 50 – STALKER 50 – PIAGGIO NRG – NTT